seimatec
screws and more

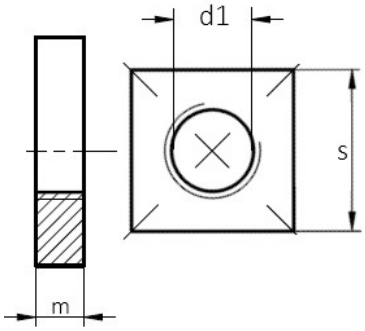

Art. 120-0562

Vierkantmuttern Stahl verzinkt

d1	M 3	M 4	M 5	M 6	M 8	M 10						
m	1,8	2,2	2,7	3,2	4	5						
s (sw)	5,5	7	8	10	13	16						

Maße in mm