seimatec
screws and more

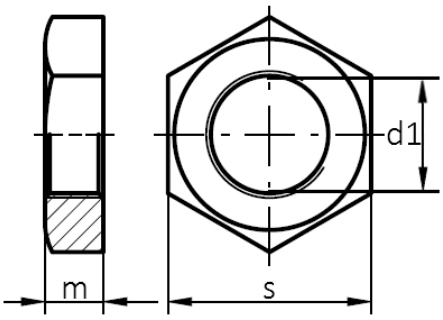

DIN 431 Stahl verzinkt

Sechskant Rohrmutter

d1	G 1/8	G 1/4	G 3/8	G 1/2	G 3/4	G 1	G 1 1/2	G 2			
m max.	6,48	6,48	7,58	8,58	9,58	10,58	12,7	13,7			
s max.	18	21	27	34	36	46	60	75			

Maße in mm